INFORMAÇÃO DE SERVIÇO

Problemas de acionamento após substituição da embraiagem

A haste de pressão do acionador de embraiagem deve ser ajustada após a reparação

Fabricante: Iveco

Modelos: Stralis AT/AD
Engrenagem Eurotronic Automated

Nos veículos listados acima, o cilindro escravo é equipado com um dispositivo que compara automaticamente o desgaste das pastilhas do disco de embraiagem.

Por esta razão, a pressão da haste do cilindro escravo deve ser ajustada de modo exato quando se procede à substituição da embraiagem e / ou do sistema de acionamento.

Procedimento:

- Quando desmontar o acionador, mover a alavanca do acionamento na direção do acionamento até ficar sem curso livre
- Medir a distância A entre o ponto mais profundo do casquilho esférico da alavanca do acionador e a superfície de contato do atuador do acionamento
- Remover completamente a haste de pressão do acionamento
- Desaparafusar o parafuso de purga do cilindro escravo, de modo que a mola no cilindro possa pressionar para a frente o pistão até ao batente
- Medir a distância B entre a superfície de contato do atuador do acionamento e a borda dianteira da manga de pressão, assim como a profundidade da manga de pressão cónica do pistão - Distância C

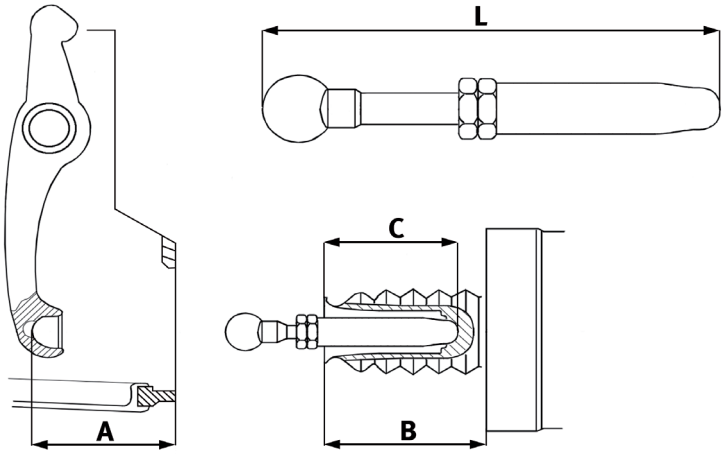

Figura 1: A dimensão da haste de pressão pode ser calculada através dos valores medidos

O comprimento (L) da haste de pressão é então calculado com a seguinte fórmula:

$$L = A - B + C + D$$

A, B e C são os valores medidos. A dimensão D descreve o valor para o maior curso do atuador do acionamento, que é de 33 mm. Se o valor medido divergir, deve-se rodar soltando a porca da haste de pressão, a cabeça esférica e a haste de pressão até o comprimento pretendido ter sido atingido. Em seguida, a porca da haste de pressão deve ser fixada com 52 Nm e inserida no atuador do acionamento.

Observar as indicações do fabricante do veículo.

Schaeffler Iberia S.L.U.
Ctra. Burgos – NI, Km. 31,100
Polígono Industrial Sur
28750 San Agustín de Guadalix, Madrid, España
Teléfono: 902 111 115 Fax: 91 654 27 61
www.schaeffler-aftermarket.pt

Estado 11.2014 **LuK 0051** Salvo modificações técnicas
As referências OE são citados apenas para fins comparativos
© 2014 Schaeffler Automotive Aftermarket GmbH & Co. KG

SCHAEFFLER
AUTOMOTIVE AFTERMARKET